SERVI FORM®

IntegrACrease

Creasing and straight rule production made easy

Centro di produzione cordoni/Filetti dritti

NEXT

L'esperienza di chi fa, la visione di chi innova.

Progettiamo, realizziamo e distribuiamo soluzioni tecnologiche per fustellifici e cartotecniche. Noi stessi nasciamo come fustellificio nel **1946**. E proprio quando è emersa la necessità di automatizzare e snellire il nostro lavoro, abbiamo ideato prassi e strumenti utili per noi e non solo. **Mettere a disposizione del mercato ciò che abbiamo imparato sulla nostra pelle**: ecco il cuore della filosofia aziendale Serviform.

The experience of those who make things happen, the vision of innovators.

We design, manufacture and distribute technological solutions for diemakers and diecutters. *We are born as a die maker in **1946** and just when the need to automate and streamline our work has arisen, we have developed practices and tools useful to ourselves, and not only. **Making available to the market what we had learned on our skin**: this is the heart of Serviform corporate philosophy.*

SERVIFORM

I numeri che contano. Numbers that count.

+50%
incremento di macchine vendute dal 2009 al 2017
increase of machines sold from 2009 to 2017

+80
dipendenti
employees

5
brevetti internazionali
international patents

7%
fatturato reinvestito in Ricerca e Sviluppo nel 2017
turnover reinvested in Research and Development in 2017

+4500 mq
superficie uffici e reparti produttivi
office area and production departments

91%
fatturato export
export turnover

+700
aziende che usano le nostre macchine
companies using our machines

57
paesi nei quali sono installate nostre macchine
Countries where we have machines installed

+650
ore annue per consulenza e assistenza
service and assistance hours per year

12
progetti attivi di Ricerca e Sviluppo
Research and Development active projects

72.400 kw
energia da parco fotovoltaico Serviform
Energy produced by Serviform photovoltaic park

+115
visite annue da parte di clienti
customers visiting per year

1 mm
raggio minimo di piega
minimum bending radius

IntegrACrease

IntegraCrease è un'unità di produzione per filetti cordonatori, cordonatori con testa a fiammifero e filetti da taglio dritti. IntegraCrease può lavorare sia filetto cordonatore che filetto da taglio ed è equipaggiata con un sistema di raccolta automatico per filetti tagliati.

IntegraCrease is a centralised system to process cutting rule, creasing rule and laser crease rule for cutting dies in the packaging industry. IntegraCrease can work cutting and creasing rule, it is equipped with a sorting unit to collect cut steel rule in an automatic way.

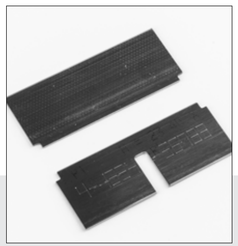

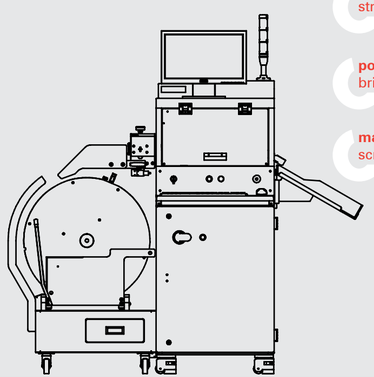

taglio dritto
straight cut

ponti
bridges

marcatura pezzi
scribing

taglio bisellato su cordoni
straight cut with gaps on creasing rule

marcatura di piega
bending marks

produzione perforatori
perforation

produzione taglio/cordoni
cut and crease

bulinatura
deformation

01

IntegraCrease offre l'ultimo sviluppo del nostro software per la preparazione di fustelle. Basato su sistema operativo Windows® il PC gestisce solamente le informazioni grafiche mentre il controllo della macchina è affidato a PLC industriali.

IntegraCrease works with the latest development of our die preparation software. Based upon Windows® OS the PC takes only information from the graphic environment. Machine control is now managed by industrial PLC.

02

La riconosciuta facilità di uso e l'interfacciabilità con le reti esistenti sono al livello delle macchine precedenti mentre la flessibilità e la velocità di selezione (grazie a una rinnovata ed ergonomicamente migliorata interfaccia utente) sono decisamente aumentate.

As easy to use as it used to now the IntegraCrease software allows to select and define creasing rule in a fully automatic way. Radically new user interface makes the manufacturing of creasing rule easier and faster.

03

Lo speciale software grafico permette a IntegraCrease di essere pilotata da remoto da altre macchine Serviform. In questo modo la realizzazione dei filetti cordonatori e dei filetti di taglio dritti vengono svolti su questa stazione centralizzata di punzonatura. Come sulle altre macchine della linea Serviform la pressa è completamente elettrica, la richiesta di energia è così ridotta al minimo.

Special software features allow to the operator to program the creasing rule in remote from different Serviform machines. This way all the creasing rule and the straight cutting lines can be done by this centralized punching machine. As the other machines of the Serviform production the press unit is fully electric and the power requirements are reduced to the minimum.

04

Tutte le operazioni di punzonatura vengono svolte da tre cartucce multifunzione di nuova generazione. Queste cartucce permettono di svolgere operazioni multiple (per esempio taglio dritto, ponticellatura, perforatori, tagli cordone, segni di piega, deformazione).

All the punching operations are performed by three "new generation" multiple cartridges. These cartridges allow for multiple operations (i.e. straight cutting, bridging, perforation, cut/crease, bending marks, deformation) increasing production speed.

SERVI FORM®

FSC
www.fsc.org
MISTO
Carta da fonti gestite in maniera responsabile
FSC® C009012

Quidlife.it - Giugno/June 2018

Precisioni
Accuracy

Hardware
x86 Compatibile Windows
Hardware
x86 Compatible Windows

Importazione dati
.CF2 / .DXF / .DWG / .DDE / .DDS / .DD3 / .DS2 / .NC / .RUL / . N / .RTX
Data input
.CF2/ .DXF / .DWG / .DDE / .DDS / .DD3 / .DS2 / .NC / .RUL / .N / .RTX

Spessore filetto
2Pt. 3Pt. 4 Pt.
(0.71mm 1.07mm 1.42 mm)
Lasercrease 3/6 Pt. 4/6 Pt. 4/8Pt.
2Pt. 3Pt. 4 Pt.
(0.71mm 1.07mm 1.42 mm)
Lasercrease 3/6 Pt. 4/6 Pt. 4/8Pt.

Altezza filetto 18 - 32 mm
Steel rule height 0.708" - 1 1/4"

Dimensioni e peso
Dimension and weight

Dimensioni corpo macchina
1700 x 1100 h x 1900 mm
Machine body
67" x 44" h 75"

Dimensioni carrello porta rotoli
700 x 815 x 1040 mm
Coil holder trolley
28" x 32" h 41"

Peso corpo macchina 340 kg
Weight machine body 340 kg

Peso carrello porta rotoli 60 kg
Weight Coil holder trolley 60 kg

Potenza e consumi
Power and consumption

Alimentazione
220V +/-10% 50/60hz 1P
Power Supply
220V +/-10% 50/60hz 1P

Alimentazione aria 6 bar
Air pressure 6 bar

Potenza installata 2,5 kW
Power consumption 2,5 kW

Consumo medio di aria
max 10 Nl/min
Compressed air consumption
max 10 Nl/min

Le specifiche tecniche posso cambiare senza preavviso - Technical specifications can change without notice

Tutte le macchine Serviform sono prodotte da - Serviform machines are proudly manufactured by

Viale Europa Unita 37, 24043 Caravaggio (BG) ITALY
T. +39.0363.35.58.11 F. +39.0363.35.58.88 info@serviform.com

www.serviform.com